350 VF - 450 VF - 650 VF

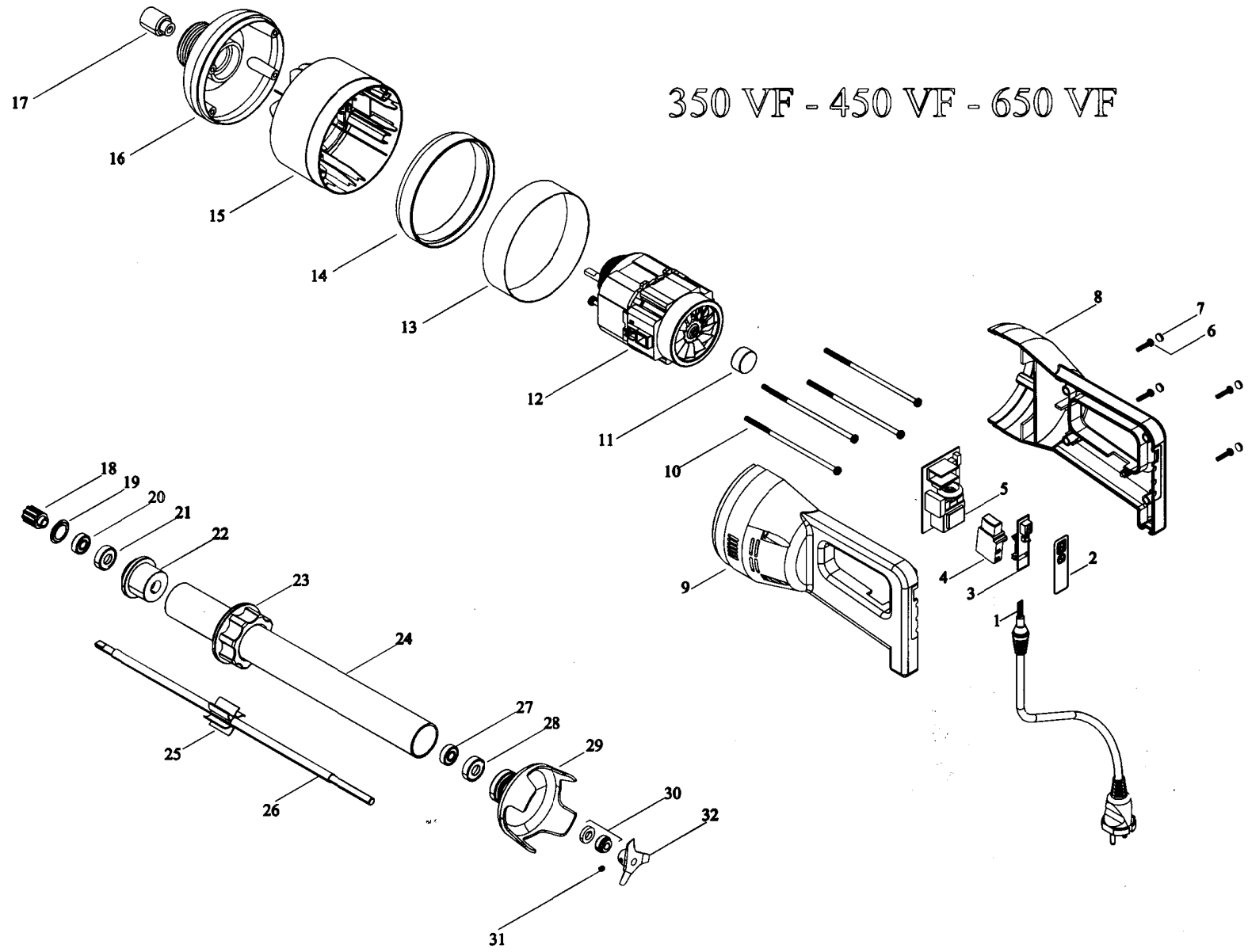

MIXER 350VF - 450VF - 650VF

N.	Denominazione	Codice
1	CAVO ALIMENT. COMPLETO V.230/50-60Hz	F2400
	CAVO ALIMENT. COMPLETO V.110/60Hz	F2401
2	ADESIVO TASTIERA "VF"	F2654
3	TASTIERA DIGITALE "VF"	F2655
4	PULSANTE	F2404
5	SCHEDA POT. SRS 350 "VF" V.230/50-60Hz	F2657
	SCHEDA POT. SRS 450 "VF" V.230/50-60Hz	F2658
	SCHEDA POT. SRS 650 "VF" V.230/50-60Hz	F2659
	SCHEDA POT. SRS 450 "VF" V.110/60Hz	F2673
6	VITE 4x15 AUTOFILETTANTE (n.4 pz.)	F2407
7	TAPPO CHIUSURA VITE IMPUGNAT. (n.4 pz.)	F2408
8	IMPUGNATURA LATO DESTRO	F2409
9	IMPUGNATURA LATO SINISTRO	F2410
10	VITE DA M5x120 MIXER 350 WATT (n.4 pz.)	F2468
	VITE DA M5x140 MIXER 450 WATT (n.4 pz.)	F2411
	VITE DA M5x160 MIXER 650 WATT (n.4 pz.)	F2665
11	SENSORE DI VELOCITA'	F2666
12	MOTORE 350 WATT V.230/50-60Hz	F2469
	MOTORE 450 WATT V.230/50-60Hz	F2412
	MOTORE 650 WATT V.230/50-60Hz	F2667
	MOTORE 450 WATT V.110/60Hz	F2413
13	ANELLO INOX MIXER 350VF	F2674
	ANELLO INOX MIXER 450VF	F2675
	ANELLO INOX MIXER 650VF	F2676
14	DISTANZIALE (SOLO PER MIXER 650 WATT)	F2671
15	CARCASSA MOTORE 350	F2470
	CARCASSA MOTORE 450/650	F2415
16	CALOTTA MOTORE	F2416
17	GIUNTO GRANDE FEMMINA	F2523
18	GIUNTO GRANDE MASCHIO	F2524
19	ANELLO FERMACUSCINETTO DA 26mm	F2525
20	CUSCINETTO 608 2RS	F2421
21	ANTIRUMORE IN GOMMA	F2526
22	BOCCOLA IN ALLUMINIO MESCOLATORE	F2438
23	GHIERA	F2426
24	TUBO INOX 40x2 L.300mm	F2439
	TUBO INOX 40x2 L.400mm	F2441
	TUBO INOX 40x2 L.500mm	F2442
	TUBO INOX 40x2 L.600mm	F2443
25	RAGNO ANTIVIBRANTE	F2803
26	ALBERINO INOX 10mm L.300mm	F2530
	ALBERINO INOX 10mm L.400mm	F2531
	ALBERINO INOX 10mm L.500mm	F2532
	ALBERINO INOX 10mm L.600mm	F2533
27	CUSCINETTO 608 2RS	F2421

N.	Denominazione	Codice
28	ANTIRUMORE IN GOMMA	F2526
29	CAMPANA GRANDE INOX	F2535
30	TENUTA MECCANICA DA 8mm	F2536
31	GRANO M5x6	F2457
32	COLTELLO INOX	F2458